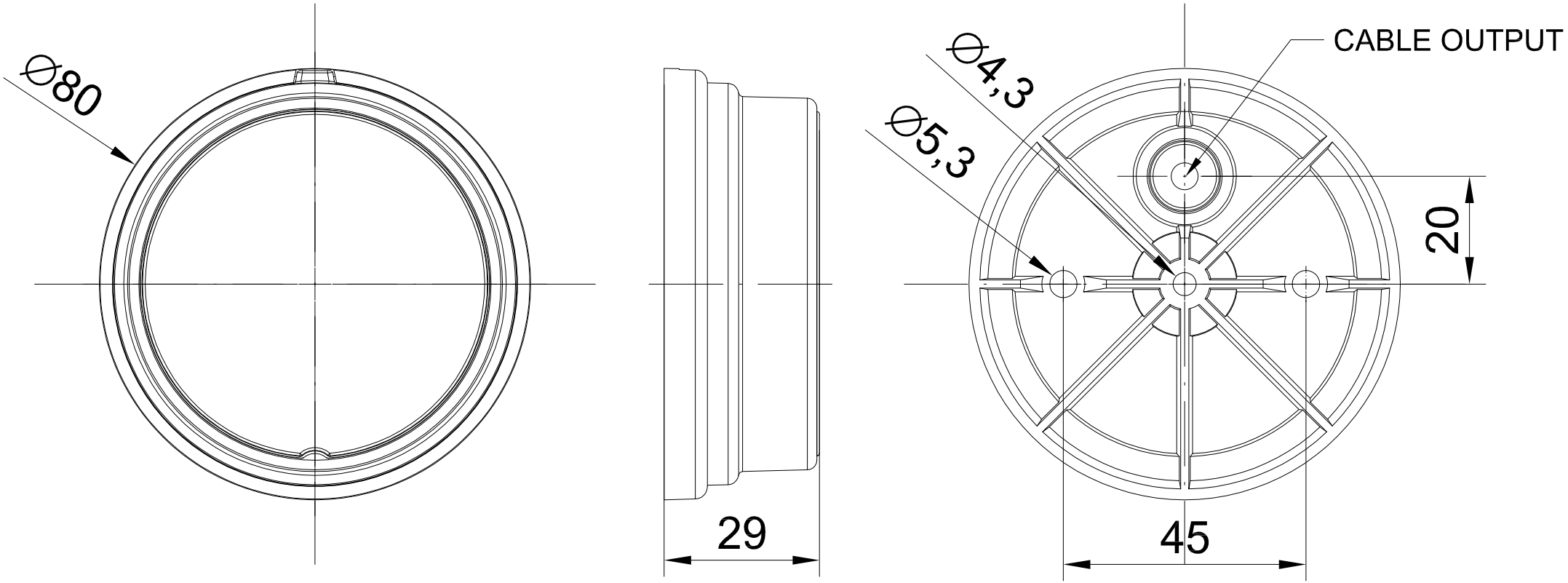
Ø80
29
Ø4,3
Ø5,3
CABLE OUTPUT
20
45

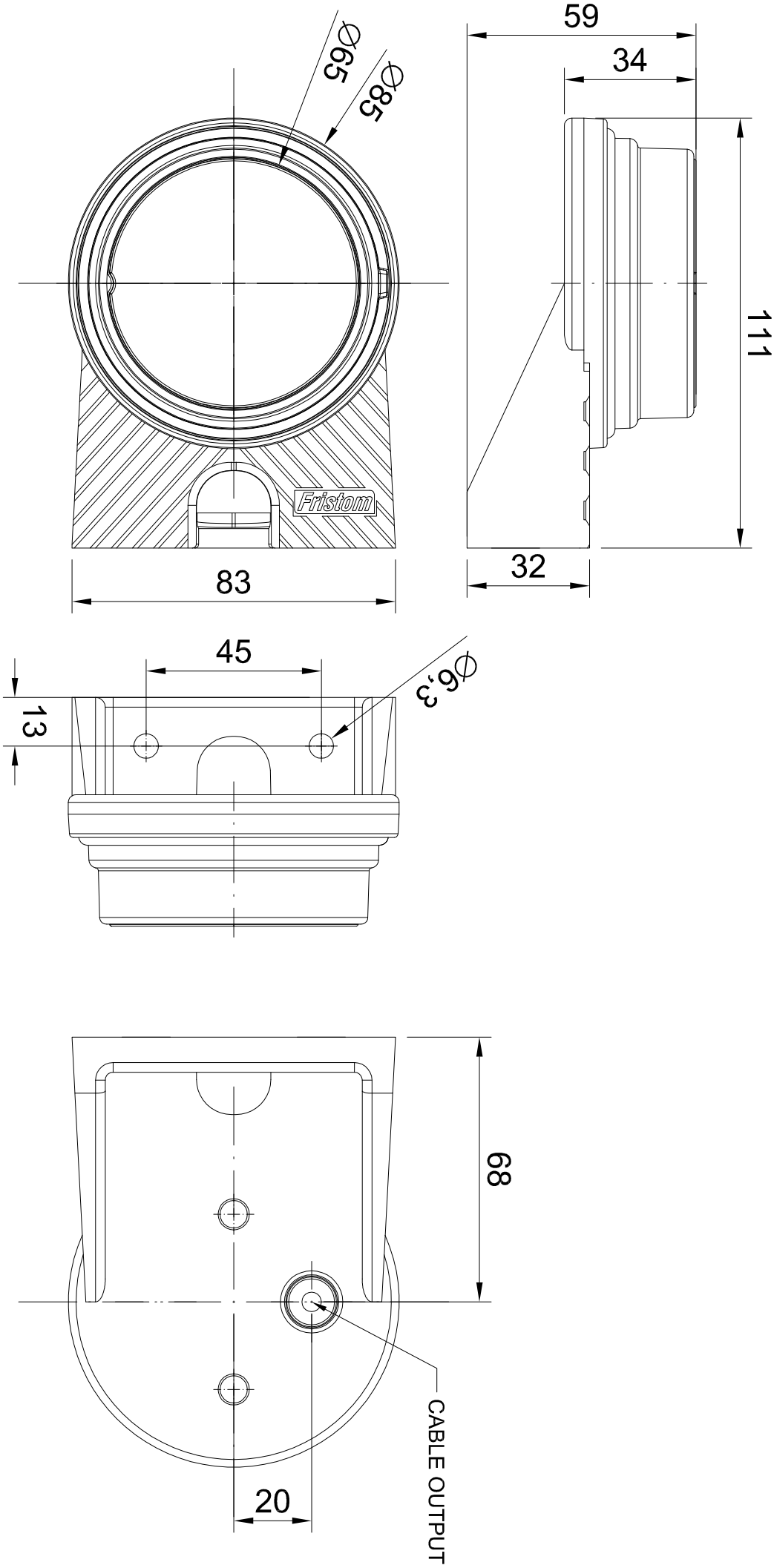
59
34
111
32
83
Ø65
Ø85
Fristom
45
13
Ø6,3
68
20
CABLE OUTPUT