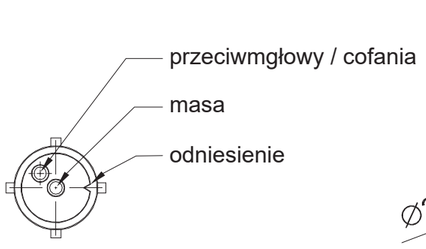
przeciwmgłowy / cofania
masa
odniesienie

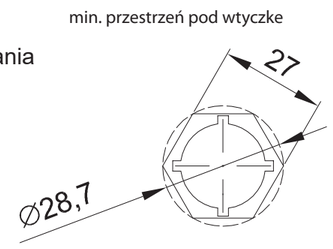
min. przestrzeń pod wtyczke
27
Ø28,7

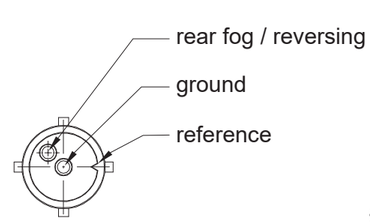
rear fog / reversing
ground
reference

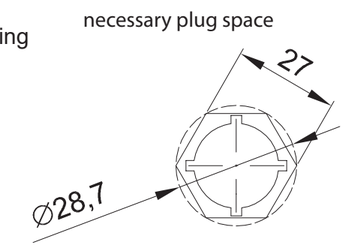
necessary plug space
27
Ø28,7

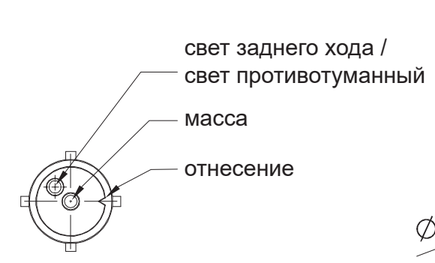
свет заднего хода /
свет противотуманный
масса
отнесение

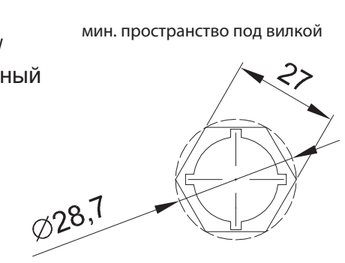
мин. пространство под вилкой
27
Ø28,7

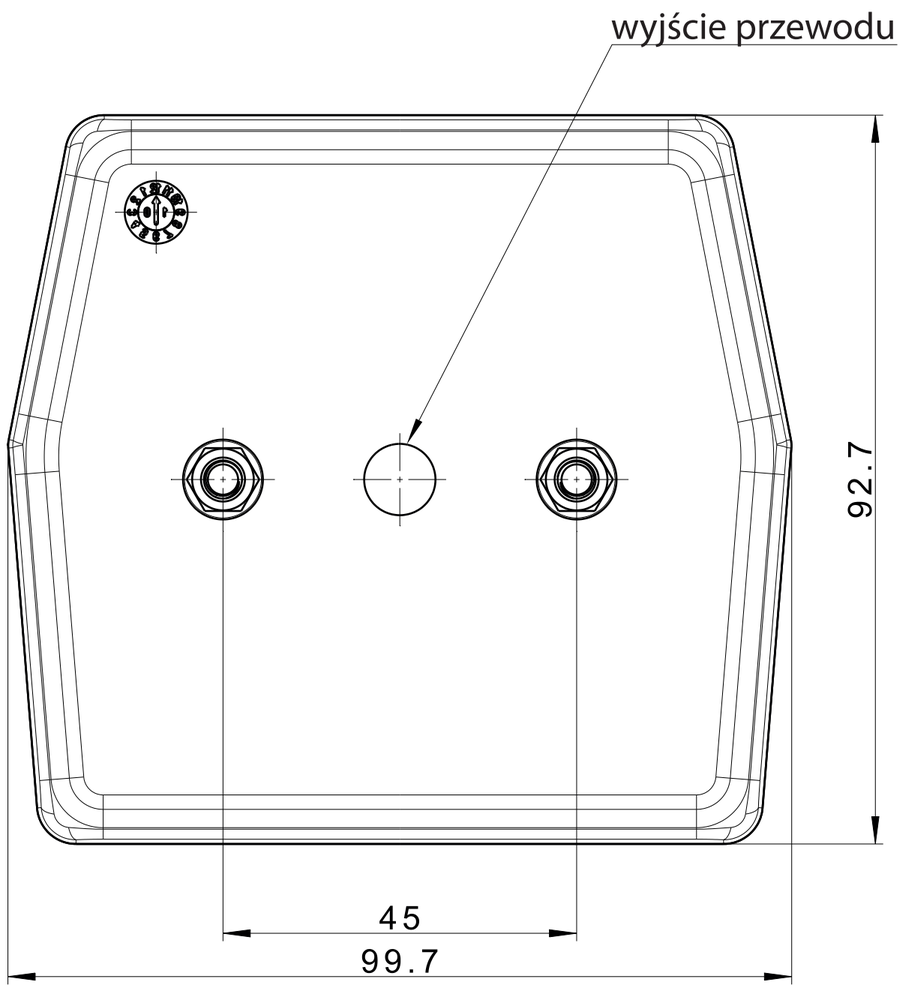
wyjście przewodu
92.7
45
99.7

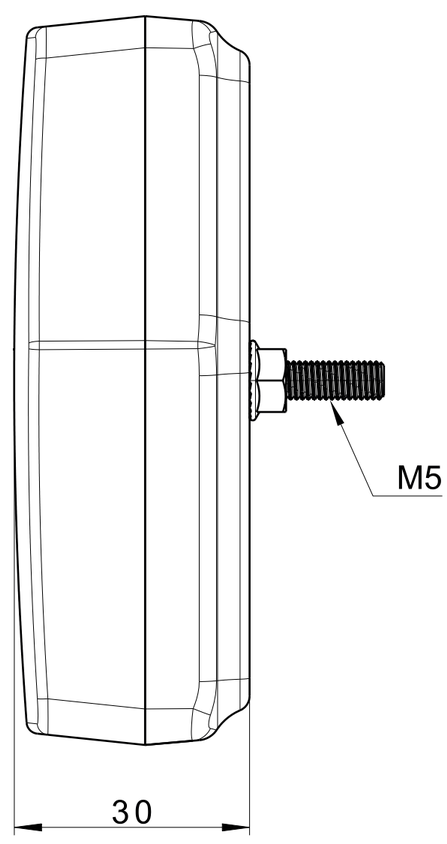
M5
30

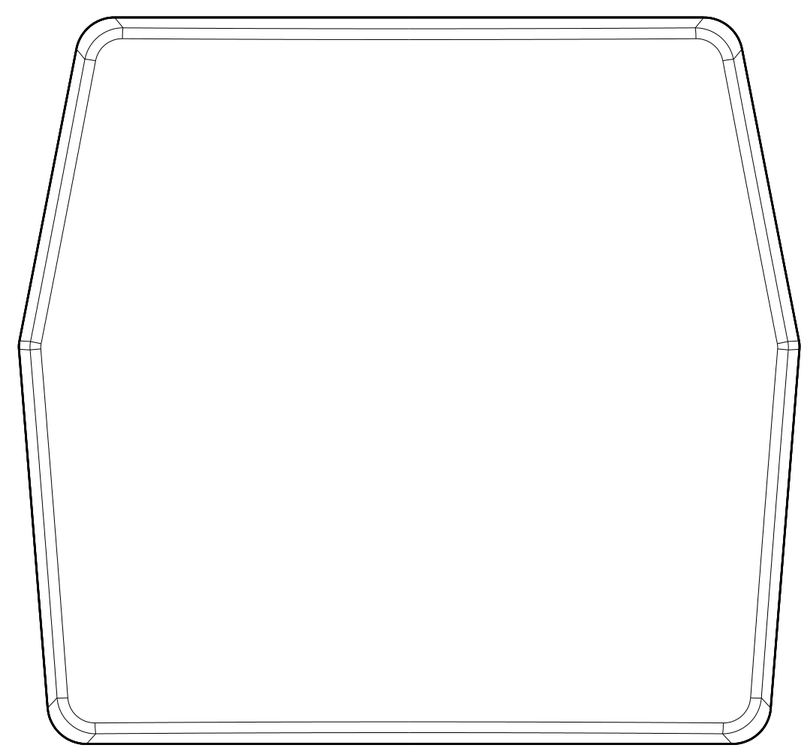

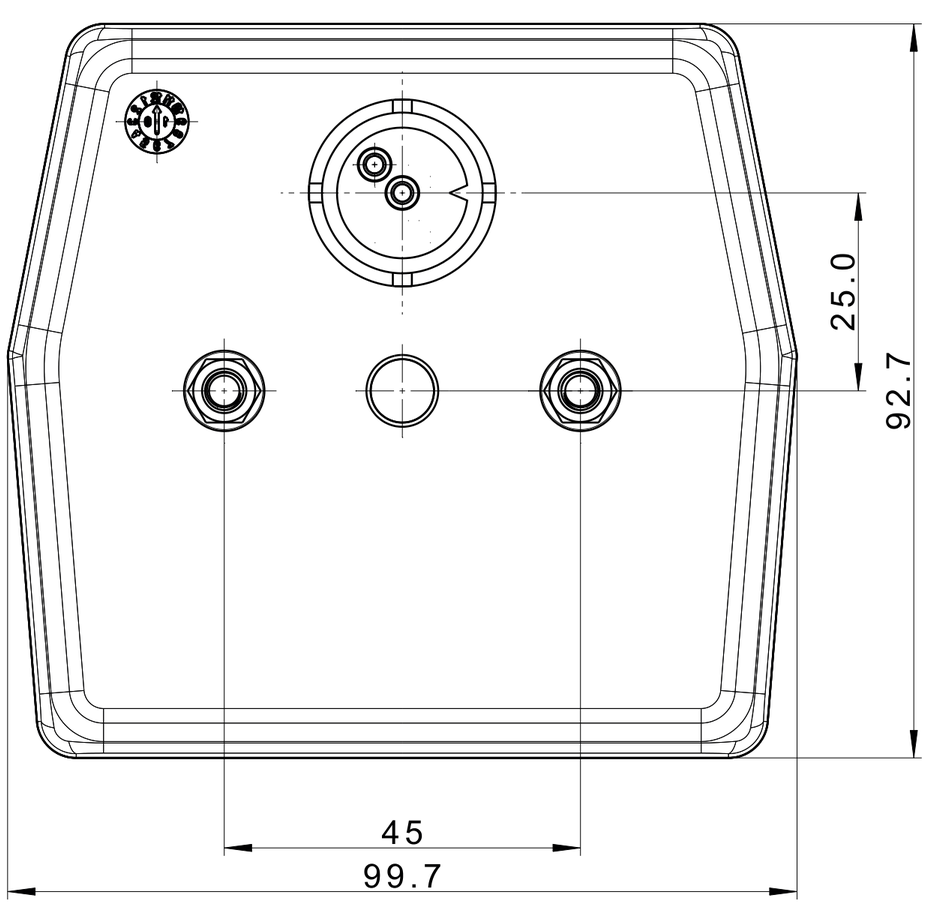
25.0
92.7
45
99.7

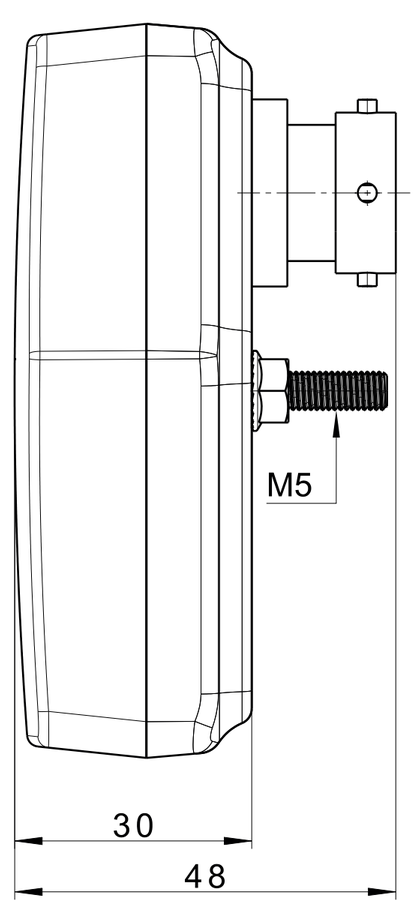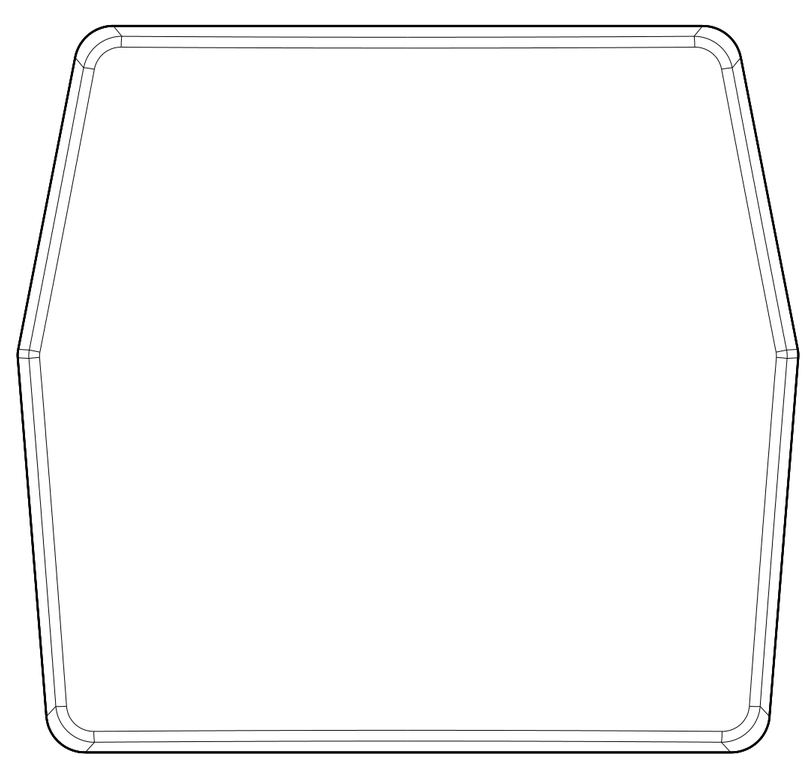
M5
30
48