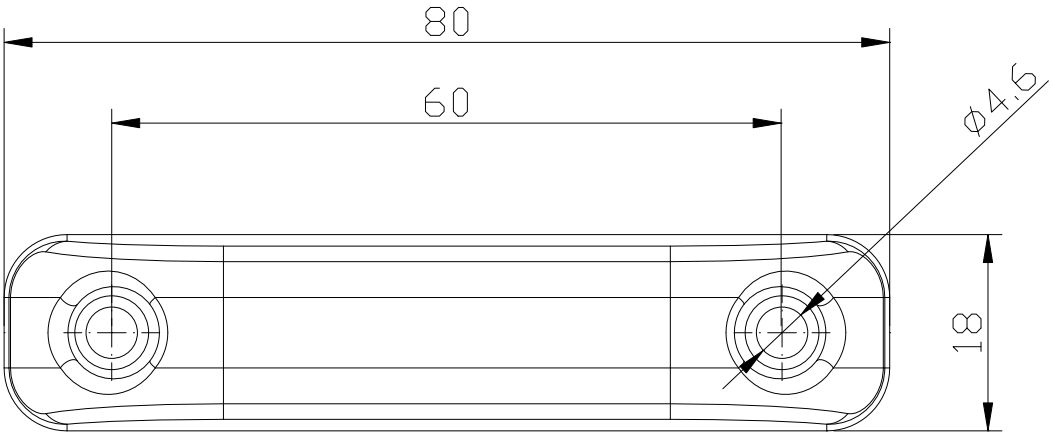
80
60
Ø4,6
18

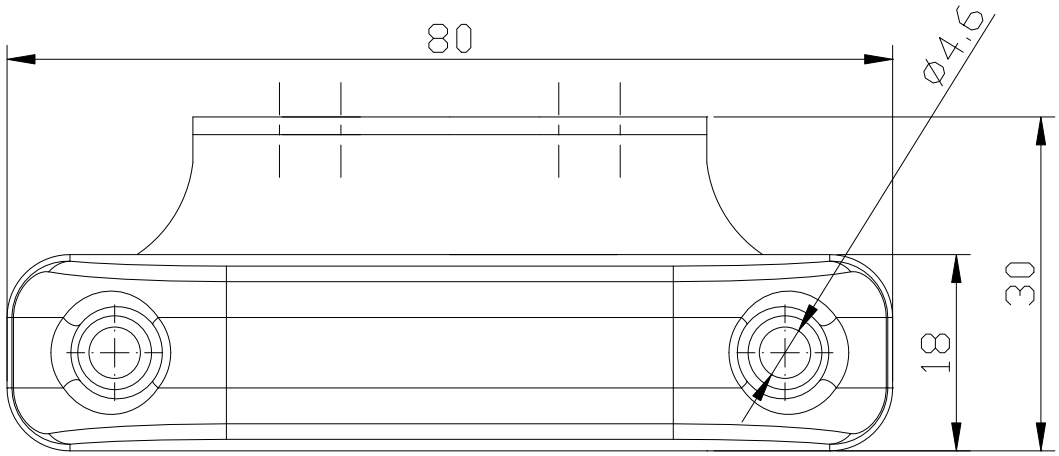
80
Ø4,6
18
30

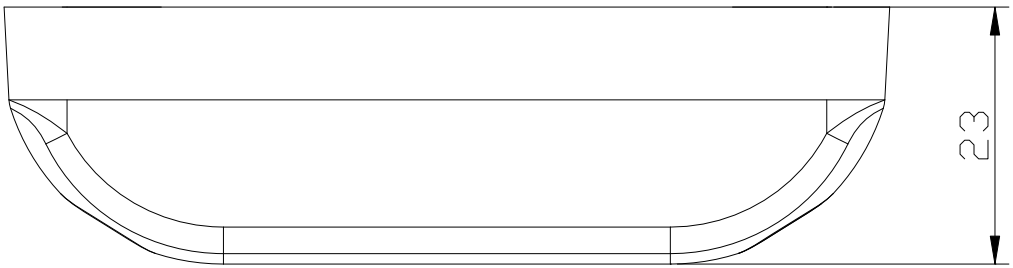
23

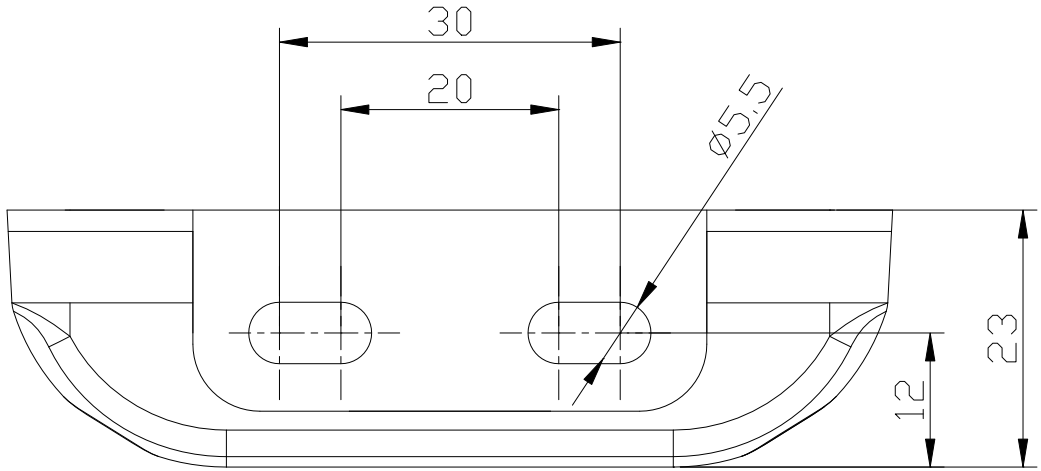
30
20
Ø5,5
12
23